外球面轴承

UC300 系列-UC317-52

型号	UC317-52
d	
(mm)	82.55
(in.)	3.25
尺寸（mm）	180

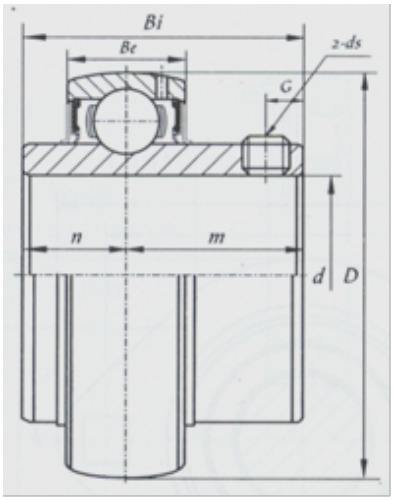

河北环升轴承有限公司-Tel:+86-0319-8541203-Email:hbhs@hbhsbearing.com-www.hbhsbearing.com