外球面轴承

UC300 系列-UC315

型号	UC315
d	
(mm)	75
(in.)	
尺寸（mm）	160

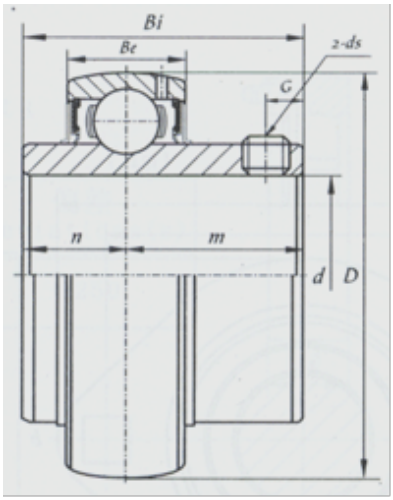

河北环升轴承有限公司-Tel:+86-0319-8541203-Email:hbhs@hbhsbearing.com-www.hbhsbearing.com